Angebot21O/0950

MIROKON SP. Z O.O.
Tel: +48 783 662 287
e-mail:info@mirokon.pl
www.mirokon.pl

Kunde
Scheffler Damiano

Gültigkeitsdatum
14 Tage

tel.:

ehmalig als OFR 880, 884, 887
PROFIL: VEKA MD 82
Bautiefe: 82 mm, 7-6-Kammer Profil
Drei Dichtungen schwarz
Farbe: innen weiss und aussen anthrazitgrau sandstruktur
Beschläge: Beschläge: Winkhaus ActivPilot Standard, DFE
Verglasung: 4/16/4 Ug= 1,1 W/m2K Warme Kante 9005 schwarz
Fenstergriff weiss, mittlere Griffposition
Innenansicht, nach innen öffnend
Entwässerungsschlitze unten nach vorne
+ Fensterbankanschluß/Transportleiste unten 30 mm
Mit Montagebohrungen- links und rechts 6,5 mm

Pos.	Name	Stückpreis	Rabatt	Rabatt Preis	Anzahl	Netto	Umsatzsteur	Brutto

Angebot 21O/0950

Pos.	Name	Stückpreis	Rabatt	Rabatt Preis	Anzahl	Netto	Umsatzsteuer	Brutto
1.	Fenster	988,72	50 %	494,36	1	494,36	23 %	608,06
(1)					**Montage**	0,00	23 %	0,00
					Extra:	7,89	23 %	9,70
						Gesamt		617,76

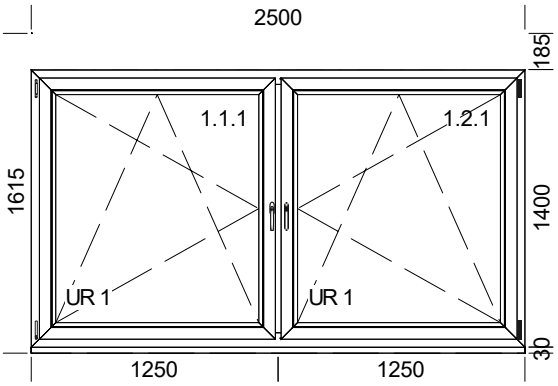

Breite 2500mm x Höhe 1615mm

v3PU Montage-Transport-Anschluss + PU für VEKA x 1 x 2500 - BEIDSEITIG WEIß

1. VEKA SL 82MD 101.290/103.341

Farbe: 1-seitig anthrazitgrau seidenglatt 4367003

Durchlässigheitskoeffizient: 1,16

1 x Pfosten Vertical 102.310

Gehäusefarbe: Abdeckkappen Weiß

1. Beschläge: UR 1+ DFE+MSL.OS (3 x SEF) wk0c

   Gehäusefarbe: Abdeckkappen Weiß

   Sonderzubehör:
   Flügelheber FHR

   Griff: GRIFF HP ATLANTA 0530 Z T32-42 BŁ SEC

   1. Verglasung: 4/16/4 (XN)(SWS) - szchwarz (RAL 9005) [Climaplus XN]
      Glasleiste 107271100140 Glasleiste Softline 82

2. Beschläge: UR 1+ DFE+MSL.OS (3 x SEF) wk0c

   Gehäusefarbe: Abdeckkappen Weiß

   Sonderzubehör:
   Flügelheber FHR

   Griff: GRIFF HP ATLANTA 0530 Z T32-42 BŁ SEC

   1. Verglasung: 4/16/4 (XN)(SWS) - szchwarz (RAL 9005) [Climaplus XN]
      Glasleiste 107271100140 Glasleiste Softline 82

EG
Wohnzimmer
AUFSATZKASTEN 185 mm, 2 PANZER Lamelle 39 mm, anthrazitgrau 7016, Kasten innen und aussen weiss, GURTANTRIEB LINKS und RECHTS, Fliegenschutz

Angebot 21O/0950

Pos.	Name	Stückpreis	Rabatt	Rabatt Preis	Anzahl	Netto	Umsatzsteuer	Brutto
2. (2)	Fenster	629,50	50 %	314,75	1	314,75	23 %	387,14
					Montage	0,00	23 %	0,00
					Extra:	3,16	23 %	3,89
						Gesamt		391,03

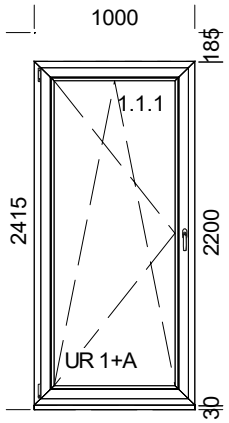

Breite 1000mm x Höhe 2415mm

v3PU Montage-Transport-Anschluss + PU für VEKA x 1 x 1000 - BEIDSEITIG WEIß

1. VEKA SL 82MD 101.290/103.341

Farbe: 1-seitig anthrazitgrau seidenglatt 4367003

Durchlässigheitskoeffizient: 1,16

Gehäusefarbe: Abdeckkappen Weiß

1. Beschläge: UR 1+ DFE+MSL.OS (3 x SEF) wk0c

Gehäusefarbe: Abdeckkappen Weiß

Sonderzubehör:
Griffmuschel anthrazit RAL7016+Schnäpper
activPCV Änderung 100kg auf 130kg
Flügelheber FHR

Griff: GRIFF HP ATLANTA 0530 Z T32-42 BŁ SEC

1. Verglasung: 4/16/4 (XN)(SWS) - szchwarz (RAL 9005) [Climaplus XN]
Glasleiste 107271100140 Glasleiste Softline 82

EG
Balkontuer
keine ALU Schwelle, Rahmen unten
AUFSATZKASTEN 185 mm, PANZER Lamelle 39 mm, anthrazitgrau 7016, Kasten innen und aussen weiss, GURTANTRIEB LINKS, **OHNE** Fliegenschutz

Pos.	Name	Stückpreis	Rabatt	Rabatt Preis	Anzahl	Netto	Umsatzsteuer	Brutto
3. (3)	Fenster	335,58	50 %	167,79	1	167,79	23 %	206,38
					Montage	0,00	23 %	0,00
					Extra:	2,68	23 %	3,30
						Gesamt		209,68

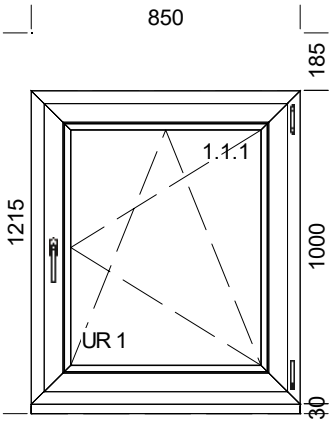

Breite 850mm x Höhe 1215mm
v3PU Montage-Transport-Anschluss + PU für VEKA x 1 x 850 - BEIDSEITIG WEIß

1. VEKA SL 82MD 101.290/103.341
Farbe: 1-seitig anthrazitgrau seidenglatt 4367003
Durchlässigheitskoeffizient: 1,18
Gehäusefarbe: Abdeckkappen Weiß
1. Beschläge: UR 1+ DFE+MSL.OS (3 x SEF) wk0c
Gehäusefarbe: Abdeckkappen Weiß
Sonderzubehör:
Flügelheber FHR
Griff: GRIFF HP ATLANTA 0530 Z T32-42 BŁ SEC
1. Verglasung: 4/16/4 (XN)(SWS) - szchwarz (RAL 9005) [Climaplus XN]
Glasleiste 107271100140 Glasleiste Softline 82

EG
WC - **KLAR GLAS**
AUFSATZKASTEN 185 mm, PANZER Lamelle 39 mm, anthrazitgrau 7016, Kasten innen und aussen weiss, GURTANTRIEB LINKS, Fliegenschutz

4. (4)	Fenster	502,24	50 %	251,12	1	251,12	23 %	308,88
					Montage	0,00	23 %	0,00
					Extra:	3,79	23 %	4,66
						Gesamt		313,54

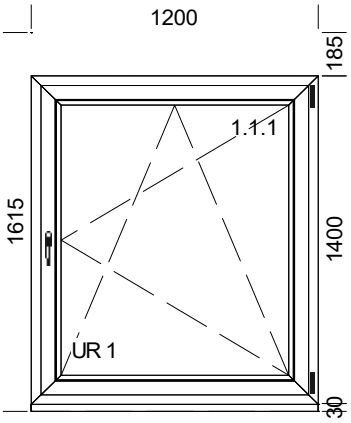

Breite 1200mm x Höhe 1615mm
v3PU Montage-Transport-Anschluss + PU für VEKA x 1 x 1200 - BEIDSEITIG WEIß

1. VEKA SL 82MD 101.290/103.341
Farbe: 1-seitig anthrazitgrau seidenglatt 4367003
Durchlässigheitskoeffizient: 1,16
Gehäusefarbe: Abdeckkappen Weiß
1. Beschläge: UR 1+ DFE+MSL.OS (3 x SEF) wk0c
Gehäusefarbe: Abdeckkappen Weiß
Sonderzubehör:
Flügelheber FHR
Griff: GRIFF HP ATLANTA 0530 Z T32-42 BŁ SEC
1. Verglasung: 4/16/4 (XN)(SWS) - szchwarz (RAL 9005) [Climaplus XN]
Glasleiste 107271100140 Glasleiste Softline 82

EG
BAD ZIMMER - **KLAR GLAS**
AUFSATZKASTEN 185 mm, PANZER Lamelle 39 mm, anthrazitgrau 7016, Kasten innen und aussen weiss, GURTANTRIEB LINKS, Fliegenschutz

Angebot 21O/0950

Pos.	Name	Stückpreis	Rabatt	Rabatt Preis	Anzahl	Netto	Umsatzsteuer	Brutto
5. (5)	Fenster	1 131,16	50 %	565,58	1	565,58	23 %	695,66
					Montage	0,00	23 %	0,00
					Extra:	43,63	23 %	53,66
					Gesamt			749,32

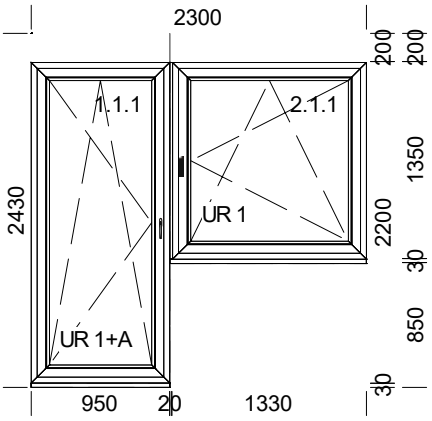

Breite 2300mm x Höhe 2430mm

116.219 Verbindungsprofil SF 82 20 mm x 1 x 1350 - 1-seitig anthrazitgrau seidenglatt 4367003
v3PU Montage-Transport-Anschluss + PU für VEKA x 1 x 950 - BEIDSEITIG WEIß
v3PU Montage-Transport-Anschluss + PU für VEKA x 1 x 1350 - BEIDSEITIG WEIß

1. VEKA SL 82MD 101.290/103.341

Farbe: 1-seitig anthrazitgrau seidenglatt 4367003
Durchlässigheitskoeffizient: 1,16
Gehäusefarbe: Abdeckkappen Weiß

1. Beschläge: UR 1+ DFE+MSL.OS (3 x SEF) wk0c
   Gehäusefarbe: Abdeckkappen Weiß
   Sonderzubehör:
   Griffmuschel anthrazit RAL7016+Schnäpper
   activPCV Änderung 100kg auf 130kg
   Flügelheber FHR
   Griff: GRIFF HP ATLANTA 0530 Z T32-42 BŁ SEC
1. Verglasung: 4/16/4 (XN)(SWS) - szchwarz (RAL 9005) [Climaplus XN]
   Glasleiste 107271100140 Glasleiste Softline 82

2. VEKA SL 82MD 101.290/103.341

Farbe: 1-seitig anthrazitgrau seidenglatt 4367003
Durchlässigheitskoeffizient: 1,16
Gehäusefarbe: Abdeckkappen Weiß

1. Beschläge: UR 1+ DFE+MSL.OS (3 x SEF) wk0c
   Gehäusefarbe: Abdeckkappen Weiß
   Sonderzubehör:
   Flügelheber FHR
   Griff: GRIFF HP ATLANTA 0530 Z T32-42 BŁ SEC
1. Verglasung: 4/16/4 (XN)(SWS) - szchwarz (RAL 9005) [Climaplus XN]
   Glasleiste 107271100140 Glasleiste Softline 82

EG
SCHLAFzimmer
keine ALU Schwelle, Rahmen unten
ACHTUNG!! ANDERER AUFSATZKASTEN **200** mm, PANZER Lamelle 39 mm, anthrazitgrau 7016, Kasten innen und aussen weiss, GURTANTRIEB LINKS und RECHTS, **MIT** Fliegenschutz bei dem **SEITENFENSTER**

Angebot 21O/0950

Pos.	Name	Stückpreis	Rabatt	Rabatt Preis	Anzahl	Netto	Umsatzsteuer	Brutto
6. (6)	Fenster	1 131,16	50 %	565,58	1	565,58	23 %	695,66
					Montage	0,00	23 %	0,00
					Extra:	43,63	23 %	53,66
					Gesamt			749,32

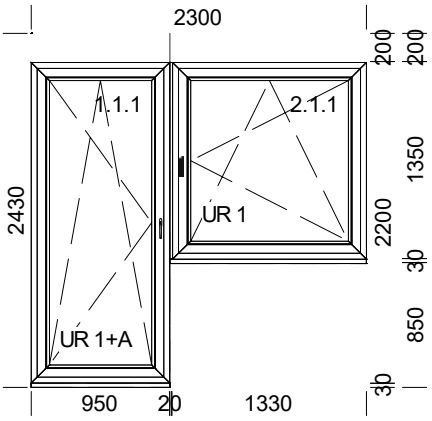

Breite 2300mm x Höhe 2430mm

116.219 Verbindungsprofil SF 82 20 mm x 1 x 1350 - 1-seitig anthrazitgrau seidenglatt 4367003
v3PU Montage-Transport-Anschluss + PU für VEKA x 1 x 950 - beidseitig weiß Dichtung grau
v3PU Montage-Transport-Anschluss + PU für VEKA x 1 x 1350 - BEIDSEITIG WEIß

1. VEKA SL 82MD 101.290/103.341

Farbe: 1-seitig anthrazitgrau seidenglatt 4367003
Durchlässigheitskoeffizient: 1,16
Gehäusefarbe: Abdeckkappen Weiß

1. Beschläge: UR 1+ DFE+MSL.OS (3 x SEF) wk0c
   Gehäusefarbe: Abdeckkappen Weiß
   Sonderzubehör:
   Griffmuschel anthrazit RAL7016+Schnäpper
   activPCV Änderung 100kg auf 130kg
   Flügelheber FHR
   Griff: GRIFF HP ATLANTA 0530 Z T32-42 BŁ SEC
1. Verglasung: 4/16/4 (XN)(SWS) - szchwarz (RAL 9005) [Climaplus XN]
   Glasleiste 107271100140 Glasleiste Softline 82

2. VEKA SL 82MD 101.290/103.341

Farbe: 1-seitig anthrazitgrau seidenglatt 4367003
Durchlässigheitskoeffizient: 1,16
Gehäusefarbe: Abdeckkappen Weiß

1. Beschläge: UR 1+ DFE+MSL.OS (3 x SEF) wk0c
   Gehäusefarbe: Abdeckkappen Weiß
   Sonderzubehör:
   Flügelheber FHR
   Griff: GRIFF HP ATLANTA 0530 Z T32-42 BŁ SEC
1. Verglasung: 4/16/4 (XN)(SWS) - szchwarz (RAL 9005) [Climaplus XN]
   Glasleiste 107271100140 Glasleiste Softline 82

EG
Esszimmer
keine ALU Schwelle, Rahmen unten
ACHTUNG!! ANDERER AUFSATZKASTEN **200** mm, PANZER Lamelle 39 mm, anthrazitgrau 7016, Kasten innen und aussen weiss, GURTANTRIEB LINKS und RECHTS, **MIT** Fliegenschutz bei dem **SEITENFENSTER**

Angebot 21O/0950

Pos.	Name	Stückpreis	Rabatt	Rabatt Preis	Anzahl	Netto	Umsatzsteuer	Brutto
7.	Fenster	502,94	50 %	251,47	1	251,47	23 %	309,31
(7)					**Montage**	0,00	23 %	0,00
					Extra:	4,10	23 %	5,04
						Gesamt		314,35

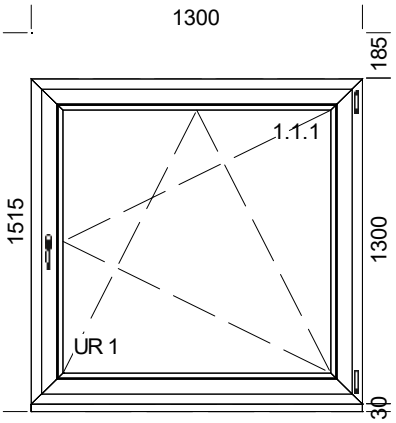

Breite 1300mm x Höhe 1515mm
v3PU Montage-Transport-Anschluss + PU für VEKA x 1 x 1300 - BEIDSEITIG WEIß

1. VEKA SL 82MD 101.290/103.341
Farbe: 1-seitig anthrazitgrau seidenglatt 4367003
Durchlässigheitskoeffizient: 1,16
Gehäusefarbe: Abdeckkappen Weiß
1. Beschläge: UR 1+ DFE+MSL.OS (3 x SEF) wk0c
Gehäusefarbe: Abdeckkappen Weiß
Sonderzubehör:
Flügelheber FHR
Griff: GRIFF HP ATLANTA 0530 Z T32-42 BŁ SEC
1. Verglasung: 4/16/4 (XN)(SWS) - szchwarz (RAL 9005) [Climaplus XN]
Glasleiste 107271100140 Glasleiste Softline 82

EG
Kueche
AUFSATZKASTEN 185 mm, PANZER Lamelle 39 mm, anthrazitgrau 7016, Kasten innen und aussen weiss, GURTANTRIEB LINKS, Fliegenschutz

8.	Fenster	341,96	50 %	170,98	1	170,98	23 %	210,31
(8)					**Montage**	0,00	23 %	0,00
					Extra:	2,68	23 %	3,30
						Gesamt		213,61

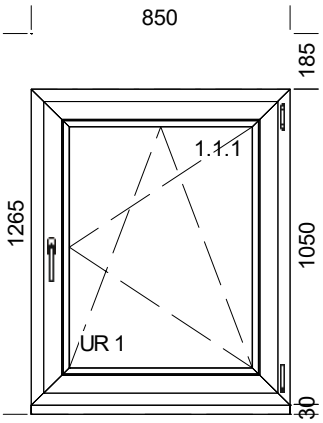

Breite 850mm x Höhe 1265mm
v3PU Montage-Transport-Anschluss + PU für VEKA x 1 x 850 - BEIDSEITIG WEIß

1. VEKA SL 82MD 101.290/103.341
Farbe: 1-seitig anthrazitgrau seidenglatt 4367003
Durchlässigheitskoeffizient: 1,18
Gehäusefarbe: Abdeckkappen Weiß
1. Beschläge: UR 1+ DFE+MSL.OS (3 x SEF) wk0c
Gehäusefarbe: Abdeckkappen Weiß
Sonderzubehör:
Flügelheber FHR
Griff: GRIFF HP ATLANTA 0530 Z T32-42 BŁ SEC
1. Verglasung: 4/16/4 (XN)(SWS) - szchwarz (RAL 9005) [Climaplus XN]
Glasleiste 107271100140 Glasleiste Softline 82

EG
Speisekammer
AUFSATZKASTEN 185 mm, PANZER Lamelle 39 mm, anthrazitgrau 7016, Kasten innen und aussen weiss, GURTANTRIEB LINKS, Fliegenschutz

Pos.	Name	Stückpreis	Rabatt	Rabatt Preis	Anzahl	Netto	Umsatzsteuer	Brutto
9.	Fenster	502,86	50 %	251,43	1	251,43	23 %	309,26
(9)					**Montage**	0,00	23 %	0,00
					Extra:	3,96	23 %	4,87
						Gesamt		314,13

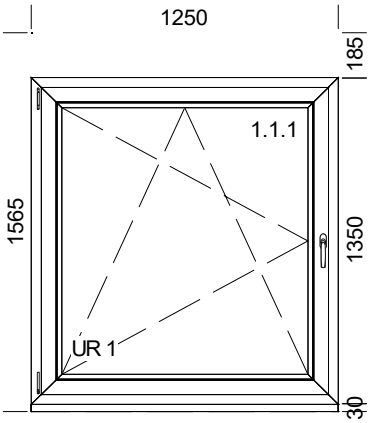

Breite 1250mm x Höhe 1565mm
v3PU Montage-Transport-Anschluss + PU für VEKA x 1 x 1250 - BEIDSEITIG WEIß

1. VEKA SL 82MD 101.290/103.341
Farbe: 1-seitig anthrazitgrau seidenglatt 4367003
Durchlässigheitskoeffizient: 1,16
Gehäusefarbe: Abdeckkappen Weiß
1. Beschläge: UR 1+ DFE+MSL.OS (3 x SEF) wk0c
Gehäusefarbe: Abdeckkappen Weiß
Sonderzubehör:
Flügelheber FHR
Griff: GRIFF HP ATLANTA 0530 Z T32-42 BŁ SEC
1. Verglasung: 4/16/4 (XN)(SWS) - szchwarz (RAL 9005) [Climaplus XN]
Glasleiste 107271100140 Glasleiste Softline 82

OG
Kinderzimmer
AUFSATZKASTEN 185 mm, PANZER Lamelle 39 mm, anthrazitgrau 7016, Kasten innen und aussen weiss, GURTANTRIEB LINKS, Fliegenschutz

10.	Fenster	339,62	50 %	169,81	1	169,81	23 %	208,87
(10)					**Montage**	0,00	23 %	0,00
					Extra:	38,99	23 %	47,96
						Gesamt		256,83

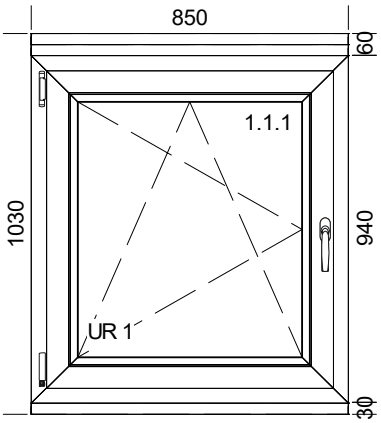

Breite 850mm x Höhe 1030mm
114.041_ Verbreiterung Softline 82 30 mm mit Stahl x 2 x 850 - 1-seitig anthrazitgrau seidenglatt 4367003
v3PU Montage-Transport-Anschluss + PU für VEKA x 1 x 850 - BEIDSEITIG WEIß

1. VEKA SL 82MD 101.290/103.341
Farbe: 1-seitig anthrazitgrau seidenglatt 4367003
Durchlässigheitskoeffizient: 1,18
Gehäusefarbe: Abdeckkappen Weiß
1. Beschläge: UR 1+ DFE+MSL.OS (3 x SEF) wk0c
Gehäusefarbe: Abdeckkappen Weiß
Sonderzubehör:
Flügelheber FHR
Griff: GRIFF HP ATLANTA 0530 Z T32-42 BŁ SEC
1. Verglasung: 4/16/4 (XN)(SWS) - szchwarz (RAL 9005) [Climaplus XN]
Glasleiste 107271100140 Glasleiste Softline 82

OG
DUSCHE - ACHTUNG! **KLAR GLAS**
VORBAUROLLO 150 mm, Montage an den Rahmen, Gurtantrieb RECHTS, Panzer 39 mm, anthrazitgrau 7016

Angebot 21O/0950

Pos.	Name	Stückpreis	Rabatt	Rabatt Preis	Anzahl	Netto	Umsatzsteuer	Brutto
11.	Fenster	434,40	50 %	217,20	1	217,20	23 %	267,16
(11)					**Montage**	0,00	23 %	0,00
					Extra:	3,31	23 %	4,07
					Gesamt			271,23

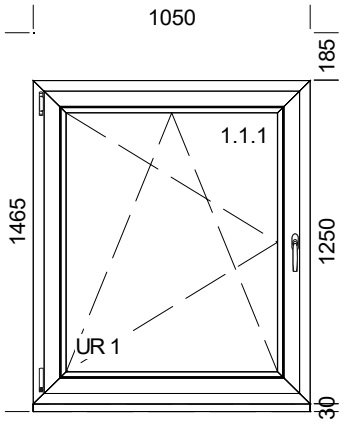

Breite 1050mm x Höhe 1465mm

v3PU Montage-Transport-Anschluss + PU für VEKA x 1 x 1050 - BEIDSEITIG WEIß

1. VEKA SL 82MD 101.290/103.341

Farbe: 1-seitig anthrazitgrau seidenglatt 4367003

Durchlässigheitskoeffizient: 1,17

Gehäusefarbe: Abdeckkappen Weiß

1. Beschläge: UR 1+ DFE+MSL.OS (3 x SEF) wk0c

Gehäusefarbe: Abdeckkappen Weiß

Sonderzubehör:
Flügelheber FHR

Griff: GRIFF HP ATLANTA 0530 Z T32-42 BŁ SEC

1. Verglasung: 4/16/4 (XN)(SWS) - szchwarz (RAL 9005) [Climaplus XN]
Glasleiste 107271100140 Glasleiste Softline 82

OG
Kinderzimmer / Sohn
AUFSATZKASTEN 185 mm, PANZER Lamelle 39 mm, anthrazitgrau 7016, Kasten innen und aussen weiss, GURTANTRIEB RECHTS, Fliegenschutz

Angebot 21O/0950

Pos.	Name	Stückpreis	Rabatt	Rabatt Preis	Anzahl	Netto	Umsatzsteuer	Brutto
12. (12)	Fenster	995,10	50 %	497,55	1	497,55	23 %	611,99
					Montage	0,00	23 %	0,00
					Extra:	4,10	23 %	5,04
					Gesamt			617,03

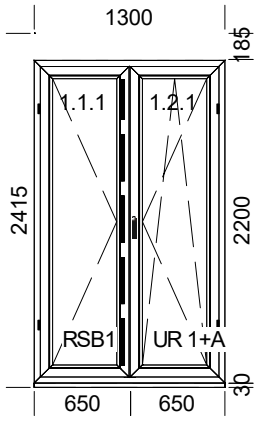

Breite 1300mm x Höhe 2415mm

v3PU Montage-Transport-Anschluss + PU für VEKA x 1 x 1300 - BEIDSEITIG WEIß

1. VEKA SL 82MD 101.290/103.341

Farbe: 1-seitig anthrazitgrau seidenglatt 4367003

Durchlässigheitskoeffizient: 1,19

Gehäusefarbe: Abdeckkappen Weiß

1. Beschläge: R SB 1 (ZV) + DFE SVN wk0c

Gehäusefarbe: Abdeckkappen Weiß

Griff: GRIFF HP ATLANTA 0530 Z T32-42 BŁ SEC

Stulp: 102.316

1. Verglasung: 4/16/4 (XN)(SWS) - szchwarz (RAL 9005) [Climaplus XN]
Glasleiste 107271100140 Glasleiste Softline 82

2. Beschläge: UR 1+ DFE+MSL.OS (3 x SEF) wk0c

Gehäusefarbe: Abdeckkappen Weiß

Sonderzubehör:
Griffmuschel anthrazit RAL7016+Schnäpper Stulp (121)

Griff: GRIFF HP ATLANTA 0530 Z T32-42 BŁ SEC

1. Verglasung: 4/16/4 (XN)(SWS) - szchwarz (RAL 9005) [Climaplus XN]
Glasleiste 107271100140 Glasleiste Softline 82

OG
Küche / Wohnzimmer Balkontür
keine ALU Schwelle, Rahmen unten
AUFSATZKASTEN 185 mm, PANZER Lamelle 39 mm, anthrazitgrau 7016, Kasten innen und aussen weiss, GURTANTRIEB LINKS, **OHNE** Fliegenschutz

Angebot 21O/0950

Pos.	Name	Stückpreis	Rabatt	Rabatt Preis	Anzahl	Netto	Umsatzsteuer	Brutto
13.	Fenster	502,86	50 %	251,43	1	251,43	23 %	309,26
(13)					**Montage**	0,00	23 %	0,00
					Extra:	3,96	23 %	4,87
						Gesamt		314,13

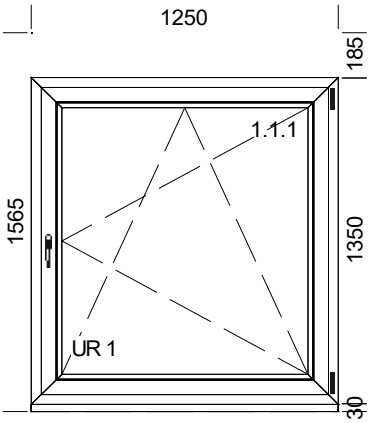

Breite 1250mm x Höhe 1565mm

v3PU Montage-Transport-Anschluss + PU für VEKA x 1 x 1250 - BEIDSEITIG WEIß

1. **VEKA SL 82MD 101.290/103.341**
   Farbe: 1-seitig anthrazitgrau seidenglatt 4367003
   Durchlässigheitskoeffizient: 1,16
   Gehäusefarbe: Abdeckkappen Weiß
   1. Beschläge: UR 1+ DFE+MSL.OS (3 x SEF) wk0c
      Gehäusefarbe: Abdeckkappen Weiß
      Sonderzubehör:
      Flügelheber FHR
      Griff: GRIFF HP ATLANTA 0530 Z T32-42 BŁ SEC
      1. Verglasung: 4/16/4 (XN)(SWS) - szchwarz (RAL 9005) [Climaplus XN]
         Glasleiste 107271100140 Glasleiste Softline 82

OG
Küche / Wohnzimmer Balkontür
AUFSATZKASTEN 185 mm, PANZER Lamelle 39 mm, anthrazitgrau 7016, Kasten innen und aussen weiss, GURTANTRIEB LINKS, Fliegenschutz

Angebot 21O/0950

Pos.	Name	Stückpreis	Rabatt	Rabatt Preis	Anzahl	Netto	Umsatzsteuer	Brutto
14.	Fenster	416,28	50 %	208,14	1	208,14	23 %	256,01
(14)					**Montage**	0,00	23 %	0,00
					Extra:	50,39	23 %	61,98
					Gesamt			317,99

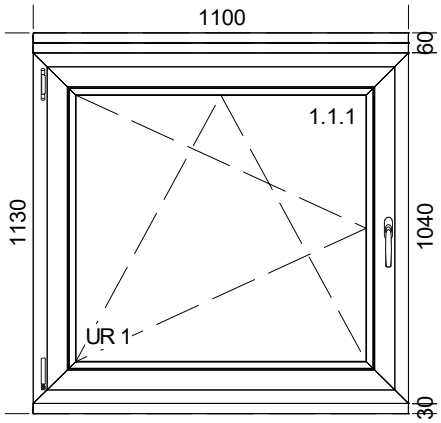

Breite 1100mm x Höhe 1130mm

114.041_ Verbreiterung Softline 82 30 mm mit Stahl x 2 x 1100 - 1-seitig anthrazitgrau seidenglatt 4367003

v3PU Montage-Transport-Anschluss + PU für VEKA x 1 x 1100 - BEIDSEITIG WEIß

1. VEKA SL 82MD 101.290/103.341

Farbe: 1-seitig anthrazitgrau seidenglatt 4367003

Durchlässigheitskoeffizient: 1,17

Gehäusefarbe: Abdeckkappen Weiß

1. Beschläge: UR 1+ DFE+MSL.OS (3 x SEF) wk0c

Gehäusefarbe: Abdeckkappen Weiß

Sonderzubehör:
Flügelheber FHR

Griff: GRIFF HP ATLANTA 0530 Z T32-42 BŁ SEC

1. Verglasung: 4/16/4 (XN)(SWS) - szchwarz (RAL 9005) [Climaplus XN]
Glasleiste 107271100140 Glasleiste Softline 82

OG
Schlafzimmer
VORBAUROLLO 150 mm, Montage an den Rahmen, Gurtantrieb RECHTS, Panzer 39 mm, anthrazitgrau 7016

Angebot 21O/0950

Pos.	Name	Stückpreis	Rabatt	Rabatt Preis	Anzahl	Netto	Umsatzsteuer	Brutto
15. (15)	Fenster	1 061,26	50 %	530,63	1	530,63	23 %	652,67
					Montage	0,00	23 %	0,00
					Extra:	5,59	23 %	6,88
					Gesamt			659,55

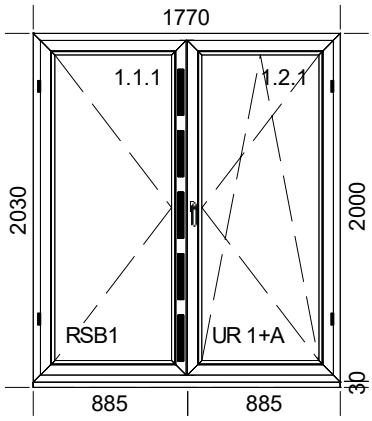

Breite 1770mm x Höhe 2030mm

v3PU Montage-Transport-Anschluss + PU für VEKA x 1 x 1770 - BEIDSEITIG WEIß

1. VEKA SL 82MD 101.290/103.341

Farbe: 1-seitig anthrazitgrau seidenglatt 4367003

Durchlässigheitskoeffizient: 1,17

Gehäusefarbe: Abdeckkappen Weiß

1. Beschläge: R SB 1 (ZV) + DFE SVN wk0c

   Gehäusefarbe: Abdeckkappen Weiß

   Sonderzubehör:
   Flügelheber FHR

   Griff: GRIFF HP ATLANTA 0530 Z T32-42 BŁ SEC

   Stulp: 102.316

   1. Verglasung: 4/16/4 (XN)(SWS) - szchwarz (RAL 9005) [Climaplus XN]
      Glasleiste 107271100140 Glasleiste Softline 82

2. Beschläge: UR 1+ DFE+MSL.OS (3 x SEF) wk0c

   Gehäusefarbe: Abdeckkappen Weiß

   Sonderzubehör:
   Griffmuschel anthrazit RAL7016+Schnäpper Stulp (121)
   Flügelheber FHR

   Griff: GRIFF HP ATLANTA 0530 Z T32-42 BŁ SEC

   1. Verglasung: 4/16/4 (XN)(SWS) - szchwarz (RAL 9005) [Climaplus XN]
      Glasleiste 107271100140 Glasleiste Softline 82

Treppenhaus
ohne ROLLO, soll Oberlicht dazu kommen
keine ALU Schwelle, Rahmen unten

Angebot 21O/0950

Pos.	Name	Stückpreis	Rabatt	Rabatt Preis	Anzahl	Netto	Umsatzsteuer	Brutto
16. (16)	Fenster	1 088,36	50 %	544,18	1	544,18	23 %	669,34
					Montage	0,00	23 %	0,00
					Extra:	5,70	23 %	7,01
						Gesamt		676,35

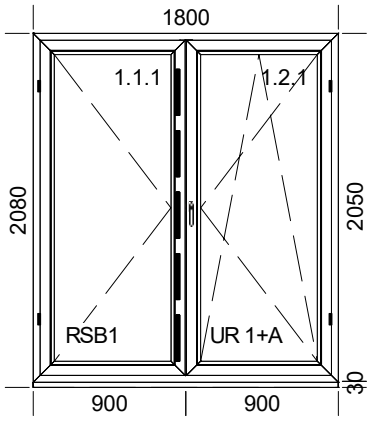

Breite 1800mm x Höhe 2080mm

v3PU Montage-Transport-Anschluss + PU für VEKA x 1 x 1800 - BEIDSEITIG WEIß

1. VEKA SL 82MD 101.290/103.341

Farbe: 1-seitig anthrazitgrau seidenglatt 4367003

Durchlässigheitskoeffizient: 1,17

Gehäusefarbe: Abdeckkappen Weiß

1. Beschläge: R SB 1 (ZV) + DFE SVN wk0c

   Gehäusefarbe: Abdeckkappen Weiß

   Sonderzubehör:
   Flügelheber FHR

   Griff: GRIFF HP ATLANTA 0530 Z T32-42 BŁ SEC

   Stulp: 102.316

   1. Verglasung: 4/16/4 (XN)(SWS) - szchwarz (RAL 9005) [Climaplus XN]
      Glasleiste 107271100140 Glasleiste Softline 82

2. Beschläge: UR 1+ DFE+MSL.OS (3 x SEF) wk0c

   Gehäusefarbe: Abdeckkappen Weiß

   Sonderzubehör:
   Griffmuschel anthrazit RAL7016+Schnäpper Stulp (121)
   Flügelheber FHR

   Griff: GRIFF HP ATLANTA 0530 Z T32-42 BŁ SEC

   1. Verglasung: 4/16/4 (XN)(SWS) - szchwarz (RAL 9005) [Climaplus XN]
      Glasleiste 107271100140 Glasleiste Softline 82

Wintergarten
keine ALU Schwelle, Rahmen unten
ohne ROLLO

MIROKON
Always precise WINKHAUS

Angebot 21O/0950

Pos.	Name	Stückpreis	Rabatt	Rabatt Preis	Anzahl	Netto	Umsatzsteuer	Brutto
17. (17)	Fenster	1 145,22	50 %	572,61	1	572,61	23 %	704,31
					Montage	0,00	23 %	0,00
					Extra:	6,33	23 %	7,79
					Gesamt			712,10

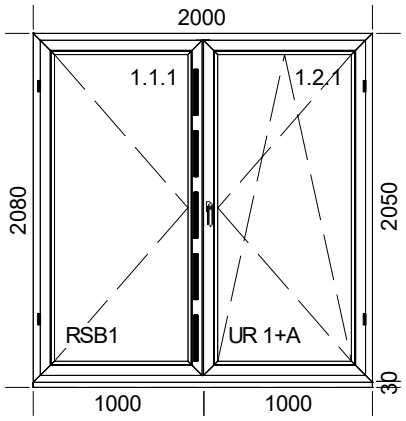

Breite 2000mm x Höhe 2080mm

v3PU Montage-Transport-Anschluss + PU für VEKA x 1 x 2000 - BEIDSEITIG WEIß

1. VEKA SL 82MD 101.290/103.341

Farbe: 1-seitig anthrazitgrau seidenglatt 4367003

Durchlässigheitskoeffizient: 1,17

Gehäusefarbe: Abdeckkappen Weiß

1. Beschläge: R SB 1 (ZV) + DFE SVN wk0c

Gehäusefarbe: Abdeckkappen Weiß

Sonderzubehör:
Flügelheber FHR

Griff: GRIFF HP ATLANTA 0530 Z T32-42 BŁ SEC

Stulp: 102.316

1. Verglasung: 4/16/4 (XN)(SWS) - szchwarz (RAL 9005) [Climaplus XN]
Glasleiste 107271100140 Glasleiste Softline 82

2. Beschläge: UR 1+ DFE+MSL.OS (3 x SEF) wk0c

Gehäusefarbe: Abdeckkappen Weiß

Sonderzubehör:
Griffmuschel anthrazit RAL7016+Schnäpper Stulp (121)
Flügelheber FHR

Griff: GRIFF HP ATLANTA 0530 Z T32-42 BŁ SEC

1. Verglasung: 4/16/4 (XN)(SWS) - szchwarz (RAL 9005) [Climaplus XN]
Glasleiste 107271100140 Glasleiste Softline 82

Wintergarten
keine ALU Schwelle, Rahmen unten
ohne ROLLO

Angebot 21O/0950

Pos.	Name	Stückpreis	Rabatt	Rabatt Preis	Anzahl	Netto	Umsatzsteuer	Brutto
18.	Fenster	612,52	50 %	306,26	1	306,26	23 %	376,70
(18)					**Montage**	0,00	23 %	0,00
					Extra:	3,31	23 %	4,07
						Gesamt		380,77

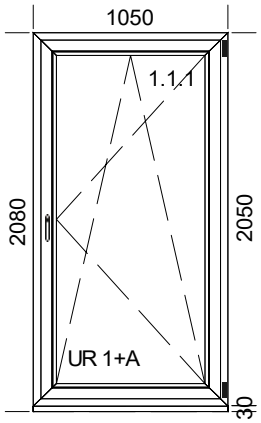

Breite 1050mm x Höhe 2080mm
v3PU Montage-Transport-Anschluss + PU für VEKA x 1 x 1050 - BEIDSEITIG WEIß

1. VEKA SL 82MD 101.290/103.341
Farbe: 1-seitig anthrazitgrau seidenglatt 4367003
Durchlässigheitskoeffizient: 1,16
Gehäusefarbe: Abdeckkappen Weiß
1. Beschläge: UR 1+ DFE+MSL.OS (3 x SEF) wk0c
Gehäusefarbe: Abdeckkappen Weiß
Sonderzubehör:
Griffmuschel anthrazit RAL7016+Schnäpper
activPCV Änderung 100kg auf 130kg
Flügelheber FHR
Griff: GRIFF HP ATLANTA 0530 Z T32-42 BŁ SEC
1. Verglasung: 4/16/4 (XN)(SWS) - szchwarz (RAL 9005) [Climaplus XN]
Glasleiste 107271100140 Glasleiste Softline 82

Wintergarten
keine ALU Schwelle, Rahmen unten
ohne ROLLO

19.	Fenster	430,18	50 %	215,09	1	215,09	23 %	264,56
(19)					**Montage**	0,00	23 %	0,00
					Extra:	3,31	23 %	4,07
						Gesamt		268,63

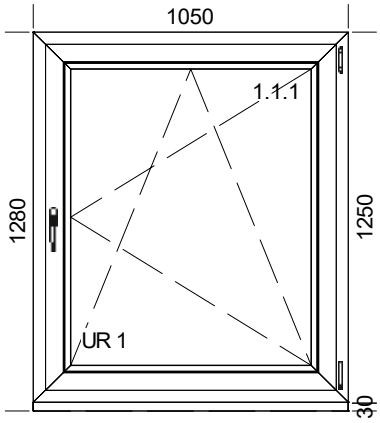

Breite 1050mm x Höhe 1280mm
v3PU Montage-Transport-Anschluss + PU für VEKA x 1 x 1050 - BEIDSEITIG WEIß

1. VEKA SL 82MD 101.290/103.341
Farbe: 1-seitig anthrazitgrau seidenglatt 4367003
Durchlässigheitskoeffizient: 1,17
Gehäusefarbe: Abdeckkappen Weiß
1. Beschläge: UR 1+ DFE+MSL.OS (3 x SEF) wk0c
Gehäusefarbe: Abdeckkappen Weiß
Sonderzubehör:
Flügelheber FHR
Griff: GRIFF HP ATLANTA 0530 Z T32-42 BŁ SEC
1. Verglasung: 4/16/4 (XN)(SWS) - szchwarz (RAL 9005) [Climaplus XN]
Glasleiste 107271100140 Glasleiste Softline 82

Wintergarten
ohne ROLLO
FLIEGENSCHUTZ bauseits

Pos.	Name	Stückpreis	Rabatt	Rabatt Preis	Anzahl	Netto	Umsatzsteuer	Brutto
20.	Fenster	725,92	50 %	362,96	1	362,96	23 %	446,44
(20)					**Montage**	0,00	23 %	0,00
					Extra:	7,89	23 %	9,70
					Gesamt			456,14

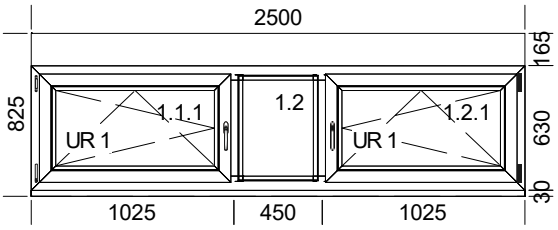

Breite 2500mm x Höhe 825mm

v3PU Montage-Transport-Anschluss + PU für VEKA x 1 x 2500 - BEIDSEITIG WEIß

1. VEKA SL 82MD 101.290/103.341

Farbe: 1-seitig anthrazitgrau seidenglatt 4367003

Durchlässigheitskoeffizient: 1,21

2 x Pfosten Vertical 102.310

Gehäusefarbe: Abdeckkappen Weiß

2. Verglasung: 4/16/4 (XN)(SWS) - szchwarz (RAL 9005) [Climaplus XN]
Glasleiste 107271100140 Glasleiste Softline 82

1. Beschläge: UR 1+ DFE+MSL.OS (3 x SEF) wk0c
Gehäusefarbe: Abdeckkappen Weiß
Sonderzubehör:
Flügelheber FHR
Griff: GRIFF HP ATLANTA 0530 Z T32-42 BŁ SEC

1. Verglasung: 4/16/4 (XN)(SWS) - szchwarz (RAL 9005) [Climaplus XN]
Glasleiste 107271100140 Glasleiste Softline 82

2. Beschläge: UR 1+ DFE+MSL.OS (3 x SEF) wk0c
Gehäusefarbe: Abdeckkappen Weiß
Sonderzubehör:
Flügelheber FHR
Griff: GRIFF HP ATLANTA 0530 Z T32-42 BŁ SEC

1. Verglasung: 4/16/4 (XN)(SWS) - szchwarz (RAL 9005) [Climaplus XN]
Glasleiste 107271100140 Glasleiste Softline 82

Gästezimmer
ideall Dreh und KIPP FUNKTION
AUFSATZKASTEN 165 mm. 1 Panzer in der ganzen Länge, GURT Antrieb RECHTS

21.	andere Materialien	4 409,47	0 %	4 409,47	1	4 409,47	23 %	5 423,65
(21)					**Montage**	0,00	23 %	0,00
					Extra:	0,00	--	0,00
					Gesamt			5 423,65

15 ROLLOKÄSTEN WIE BEI DEN POS BESCHRIEBEN

22.	andere Materialien	180,00	0 %	180,00	1	180,00	23 %	221,40
(22)					**Montage**	0,00	23 %	0,00
					Extra:	0,00	--	0,00
					Gesamt			221,40

TRANSPORTKOSTEN

Fläche und Umfang

Anzahl von Rahmen	**22**
Perimeter-Rahmen	125,68 m
Fensterfläche	44,45 m2
Fläche der Tür	0,00 m2

Summe

€	Preis	Rabatt	Rabatt %	Rabatt Preis	Umsatzst eur	Brutto
Handelsware	18 407,31	6 908,92	37,53%	11 498,39	2 644,63	**14 143,02**
Montage	0,00	0,00	0,00%	0,00	0,00	**0,00**
Extra:	248,40	0,00	0,00%	248,40	57,12	**305,52**
Gesamt	18 655,71	6 908,92	37,03%	11 746,79	2 701,75	**14 448,54**

MIROKON
Always precise WINKHAUS