LICHT | LUMIÈRE

Technische Daten

FL-Systemleuchte SET 2x21/39W
Elektronisches Vorschaltgerät kompatibel. Aus Aluminiumprofil natureloxiert, zum Einclipsen in Tragschiene. Mit 3-poligem Stecker. Blende aus Acrylglas matt.

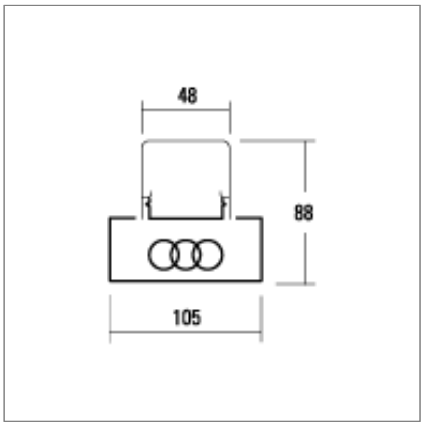

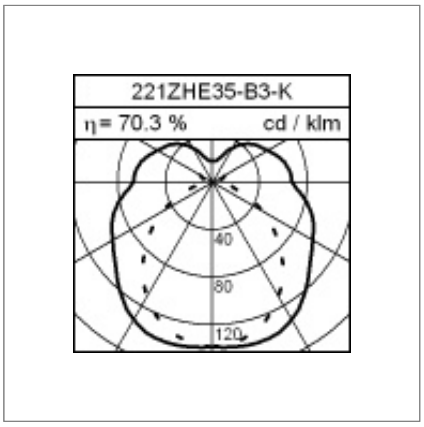

Produktdaten

Artikelnummer	221ZHE35-B3-K
Abmessungen	L=910
Leuchtmittel	FDHE | FDHO
Bestückung	2x 21W | 39W
Systemleistung	45W | 82W
Vorschaltgerät	K-EVG
Distanz Montagepunkte	
Gewicht	
Sicherheitszeichen	IP20

Lichtdaten

Leuchtenwirkungsgrad	70.3 % | 70.3 %
Lichtanteil direkt/indirekt	71.70 % / 28.30 %
Absoluter Lichtstrom	3800 lm | 6200 lm
Lichtausbeute (lm/W)	59.36 | 53.15

Blendungsbewertung UGR

X=4H, Y=8H, S=0,25H
Reflektionsgrade 70/50/20

Quer (C 0 Grad)	22.9 | 24.6
Parallel (C 90 Grad)	18.3 | 20.0